NOVO

שואב אבק

דגם: NOV 133

הוראות הפעלה

נא לשמור לשימוש עתידי

OiG

BRANDS FOR LIFE

לקוחות יקרים

אנו מודים לכם על רכישת מוצר זה מבית NOVO.

אנו ממליצים לכם לקרוא בעיון את הוראות ההפעלה שבחוברת זו כדי שתוכלו להפיק את מרב התועלת מהמכשיר. אנא הקפידו במיוחד לקרוא את הוראות הבטיחות לשמירת בטחונכם וכדי שתוכלו ליהנות מהמכשיר לאורך זמן.

אנא שימרו על חוברת זו לשימוש עתידי.

לשרותכם

חברת או.אי.ג'י. שיווק והפצה בע"מ **רח' הגנן 8 מרכז עינב, מודיעין**

טלפון: 089327050, פקס: 089327049, מייל: info@oig.co.il

מידע שימושי נוסף תוכלו למצוא באתר החברה: www.oig.co.il

נתונים

מתח הזנה: 220-240 וולט, 50-60 הרץ

הספק: 1000-1600 וואט בהתאם לדגם

תוכן עניינים

הוראות בטיחות 3
חלקים 5
הרכבה 6
תפעול 7
אביזרים 8
ניקוי ותחזוקה 9
רשימת תחנות שרות 10
תעודת אחריות 11

הוראות בטיחות

יש לקרוא את כל הוראות הבטיחות לפני הפעלת המכשיר ולשמור עליהן לשימוש עתידי.

יש לקרוא בעיון את המידע הרשום על התווית/המדבקה שעל המכשיר לפני הפעלתו ולהקפיד למלא אחר כל האזהרות המופיעות על המכשיר ובהוראות הבטיחות.

מכשיר זה נועד לשימוש ביתי בלבד ואינו מיועד לשימוש על ידי אנשים (כולל ילדים) מוגבלים גופנית או נפשית או חסרי ניסיון או ידע מתאים, אלא תחת פיקוח.

אין להשתמש בשואב בסביבה רטובה או מחוץ לבית. יש להבטיח שלא יחדרו נוזלים לשואב דרך פתחי האוורור.

יש להשתמש אך ורק באביזרים משלימים שסופקו ע"י היצרן או אושרו על ידו. כמו כן עליהם לעמוד בכל תקן שנקבע עבורם.

אין להשתמש בשואב ללא מסננים או כל חלק אחר שאמור להיות בו.

אין להשתמש בשואב כאשר מכל האבק שלו מלא עד הסוף.

היזהרו משאיבת עצמים חדים או לוהטים (כמו בדלי סיגריות).

היזהרו משאיבת חומרים דליקים.

הזהרו שלא לבוא במגע עם השואב באופן שבגדים או חלקי גוף (שיער, אצבעות, וכו') יסתבכו במברשות או בגלגלים.

יש להגן על המכשיר מפני פגיעה פיסית ואין לכסות אותו באופן שימנע איוורור נאות לפליטת חום.

בעת ניקוי מדרגות, אל תציבו את המכשיר מעליכם.

תופעות של "חשמל סטטי" הן טבעיות ואינן צריכות להדאיג אתכם.

אין לפתוח או לפרק את המכשיר מעבר למתואר בהוראות ההפעלה. במקרה של תקלה יש להביאו לתחנת שרות מוסמכת.

נקו את המכשיר במטלית רכה ויבשה למעט חומרי ניקוי ייעודיים שאושרו לשימוש ע"י היצרן.

חובה לפנות לשרות במקרים הבאים:

- פגיעה בכבל החשמל או בתקע שלו.
- שבר בגוף המכשיר.
- חדירת עצמים או נוזלים לתוך המכשיר.

חיבור לחשמל

וודאו שמתח החשמל המגיע לשקע שבקיר הוא 230V 50Hz עם הארקת הגנה. השקע צריך לתמוך בהספק החשמל המקסימלי של מכשיר זה כמצויין על גבי התוית המצורפת. אם התקע אינו מתאים לשקע החשמל, יש לבצע את ההתאמות הנדרשות ע"י חשמלאי מוסמך. מומלץ שלא להשתמש במפצל חשמל ואם משתמשים בכבל מאריך יש לוודא שהוא תומך בהספק החשמל המקסימלי של מכשיר זה.

יש לאפשר גישה נוחה לחיבור וניתוק פתיל הזינה (כבל החשמל) של המכשיר מרשת החשמל. אין לחבר או לנתק את המכשיר משקע חשמל בידיים רטובות או עם רגליים יחפות. הקפידו על ניתוקו במשיכת תקע החשמל עצמו ולא במשיכת הכבל.

יש להקפיד שפתיל הזינה (כבל החשמל) לא ייחשף לטמפרטורה גבוהה מדי או לרטיבות ולא יהווה מכשול בדרך. אסור לכופף אותו או למתוח אותו!

אם פתיל הזינה (כבל החשמל) ניזוק, יש להחליפו על ידי היצרן, סוכן השירות שלו או אדם מוסמך אחר, כדי למנוע סכנת שריפה או התחשמלות.

פינוי

מכשיר זה בנוי מחומרים הניתנים לשימוש חוזר. הסימן המוטבע על המוצר או על המסמכים הנלווים מציין, בהתאם לתקנות האיחוד האירופי EC/2002/96 לסילוק ופינוי ציוד חשמלי ואלקטרוני משומש (WEEE), שאין להתייחס למוצר כאל אשפה ביתית רגילה, אלא יש לפנותו למרכז איסוף המתאים למחזור ציוד חשמלי ואלקטרוני. למידע נוסף, התקשרו לרשות המקומית במקום מגוריכם או למשרד להגנת הסביבה. לפני השלכת המכשיר, חתכו את כבל החשמל כך שלא ניתן יהיה לחבר אותו לרשת החשמל.

חלקים

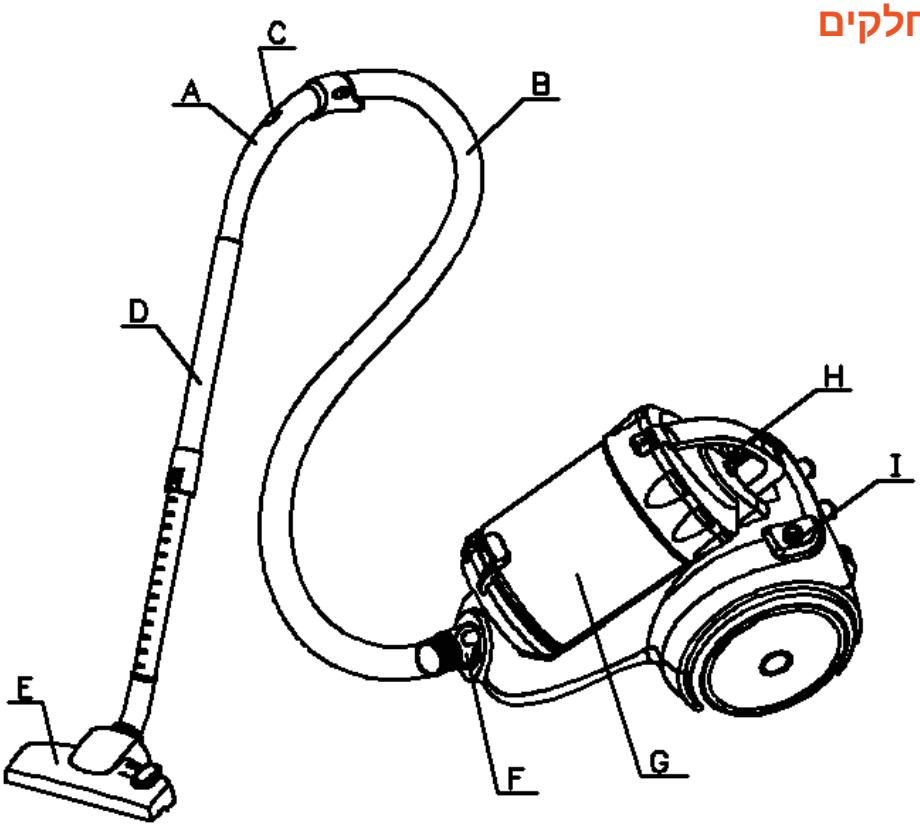

A. ידית אחיזה	F. מחבר צינור
B. צינור גמיש	G. מכל אבק
C. ווסת עוצמה	H. כפתור גלילת כבל חשמל
D. צינור טלסקופי	I. כפתור הפעלה וכיבוי
E. מברשת רצפה	

הרכבה

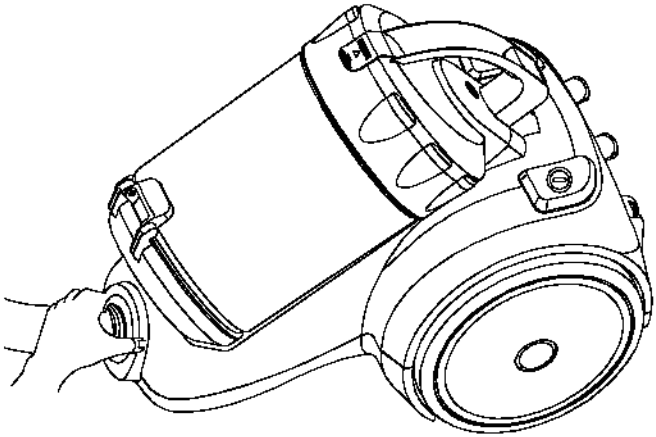

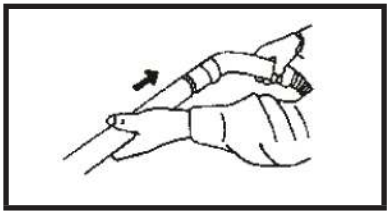

חברו את הצינור הקשיח לידית האחיזה.

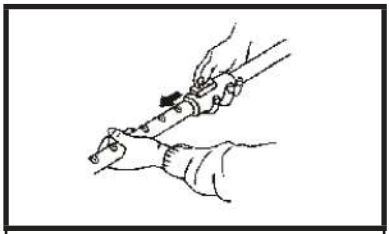

התאימו את אורך הצינור הקשיח.

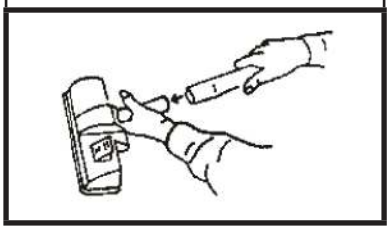

חברו את הצינור הקשיח לאביזר הקצה.

תפעול

1. משכו את חוט החשמל החוצה וחברו אותו לשקע חשמל. שימו לב שלא למשוך אותו מעבר לסימון האדום.
2. לפני הפעלת המכשיר בדקו שכל החלקים "יושבים טוב" במקומם.
3. הפעילו את המכשיר בלחיצה על כפתור ההפעלה והכיבוי.
4. כוונו את עוצמת השאיבה באמצעות וסת עוצמת השאיבה.
5. עם סיום השימוש בשואב, כבו את המכשיר בלחיצה על כפתור ההפעלה והכיבוי.
6. נתקו מיידית את המכשיר מהחשמל ולחצו עלכפתור גלילת הכבל כדי לגלגל אותו פנימה לתוך גוף המכשיר.
7. אחסנו את המכשיר במקום שאינו חשוף לחום ולרטיבות ומחוץ להשג יד של ילדים.

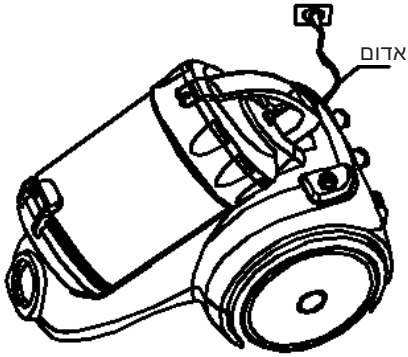

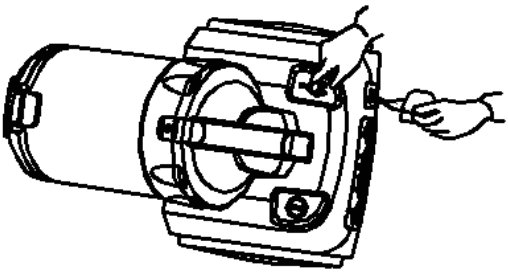

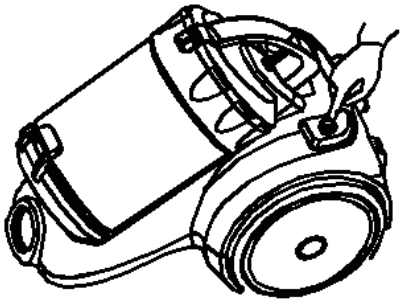

שימוש באביזרים

אביזר דו מצבי לרצפה קשה ולשטיחים

הסיטו בעזרת הרגל להחליף מצב. שימו לב שבמצב שאיבת שטיחים המברשות יוצאות החוצה.

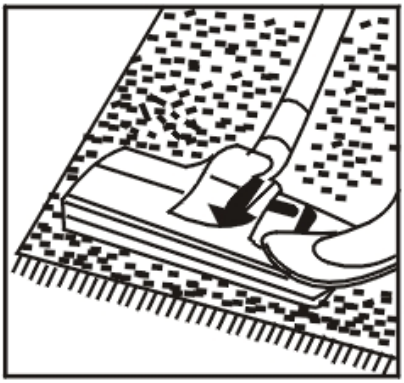

מברשת קטנה

לשאיבת אבק מריהוט

פיה צרה

לשאיבת אבק ממקומות צרים

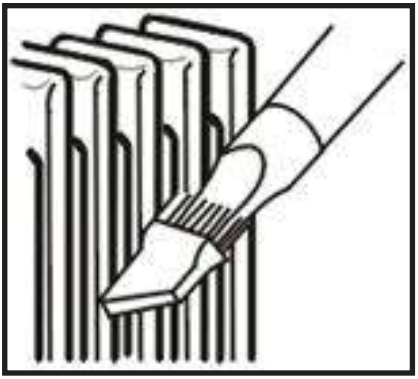

ניקוי ותחזוקה

ריקון מכל האבק

1. הרימו את מכל האבק ופתחו את המכסה שלו.
2. הסירו את המסנן הספוגי ממכסה מכל האבק.
3. שפכו החוצה מהמכל את הלכלוך שהצטבר בו.

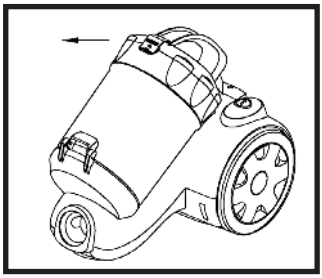

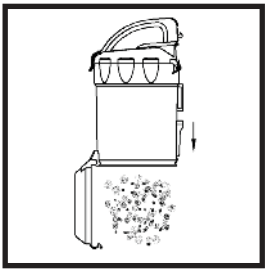

ניקוי המסנן הספוגי

1. כאשר המסנן הספוגי מלוכלך, שטפו אותו במים.
2. הקפידו לייבש אותו היטב לפני השימוש הבא.

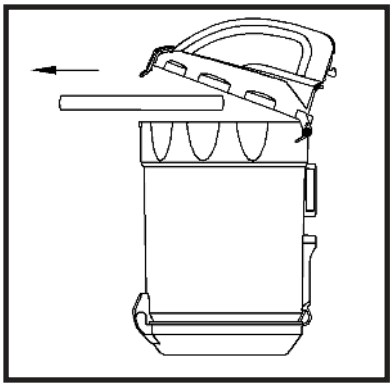

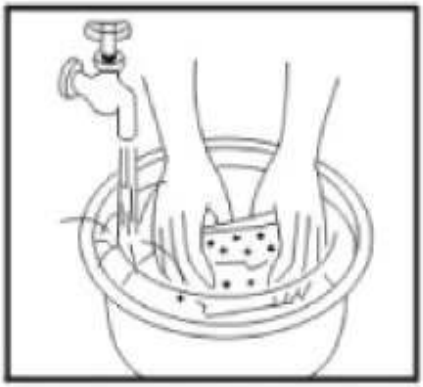

רשימת תחנות שרות

עיר	שם החנות	כתובת	טלפון
מודיעין	מעבדה ראשית	הגנן 8 מרכז עינב	08-9327050
אשדוד	חשמל קמי	מרכז מסחרי ב' חנות 24	08-8525104
ירושלים	יריד בית"ר	רובין 21, רמות ד'	02-5808282
ירושלים	שירות כל	הגידם 1 כיכר מנורה	02-6231891
ביתר עילית	יריד בית"ר	אלעזר המודעי 7	02-5807870
נתניה	כל אלקטריק	ויצמן 7	09-8336145
פתח תקווה	חשמל המאיר	פרנקפורט 2	03-9225123
רמת השרון	מעבדת השרון	אושיסקין 31	03-5477745
ראשון לציון	אלקטרו בוגדרי	יהודה לייב פינסקר 4	03-6872161
ראשון לציון	א.ב. אביזרים	סחרוב 19	053-2212768
תל אביב	אלקטרו מור	לה גרדיה 22	03-6878203
טבריה	תיקון כל טיבי	יוחנן בן זכאי 18	04-6790469
חיפה	שירות רם	ביאליק 8	04-8620162
אילת	שמי-אל אלקטריק	החרש 9	08-6332080

תעודת אחריות לשואב אבק

תעודה זו ניתנת כבטחון לאחריות טכנית מלאה לפעולתו התקינה של המוצר שפרטיו צוינו בגוף תעודה זו.

1. אחריותנו לפי תעודה זו, היא לתקן או להחליף ללא תשלום כל חלק או חלקים ממנגנון הפעולה של המוצר, אשר יראה לנו כפגום ואשר לפי שיקול דעתנו נגרם על אף שימוש מפעולה רגילים ונכונים ובאספקת חשמל סדירה.
2. האחריות אינה כוללת חלקי פלסטיק, אביזרים וכלי עזר, או סוללות.
3. אחריותנו לפי תעודה זו הינה למשך שנה אחת מיום המכירה כלפי הקונה הישיר בלבד, ששמו וכתובתו צוינו בתעודה זו. אין תעודה זו ניתנת להעברה ללא הסכמתנו תחילה.
4. מבלי למעט בכל האמור לעיל, כוחה של אחריות זו אינו יפה לגבי כל מוצר אשר לפי שיקול דעתנו:

   א. היה נתון לטיפול או לשימוש בלתי נכונים שלא בהתאם להוראות השימוש, או

   ב. נעשה בו שינוי כלשהוא או טופל שלא על ידי נציג מוסמך שלנו, או

   ג. הוזנח או נפגע בתאונה, או

   ד. לא טופל כאמור בהוראות הטיפול והאחזקה השוטפות, בתדירות האמורה בהם.
5. אין תוקף לתעודה זו ללא חותמת המוכר וחתימתו או אם לא מולאו בה כל הפרטים וצורפה חשבונית הרכישה.
6. יש לצרף את תעודת האחריות למכשיר המובא לתיקון.
7. נא לשלוח את הספח המצ"ב אל היבואן תוך 14 יום מיום הקניה.

פרטי רישום אחריות

לקוחות יקרים

כדי לאפשר לנו לתת לכם את השרות הטוב ביותר, אנא מלאו את פרטיכם ופרטי המוצר ושלחו אלינו בדואר תוך שבועיים מיום הקנייה בצרוף העתק החשבונית.

חברת או.אי.ג'י. שיווק והפצה בע"**מ רח' הגנן 8 מרכז עינב, מודיעין**

טלפון: 089327050, פקס: 089327049, מייל: info@oig.co.il

מידע שימושי נוסף תוכלו למצוא באתר החברה: www.oig.co.il

שם משפחה	שם פרטי	מס' טלפון	
עיר	מיקוד	שכונה	רחוב
בית	כניסה	קומה	דירה
מכשיר	דגם	צבע	מס' סידורי
מקום הרכישה	תאריך רכישה	דואר אלקטרוני	

חתימה וחותמת המוכר